OIL- FREE

AIR FOR LIFE

KJF
KJFR

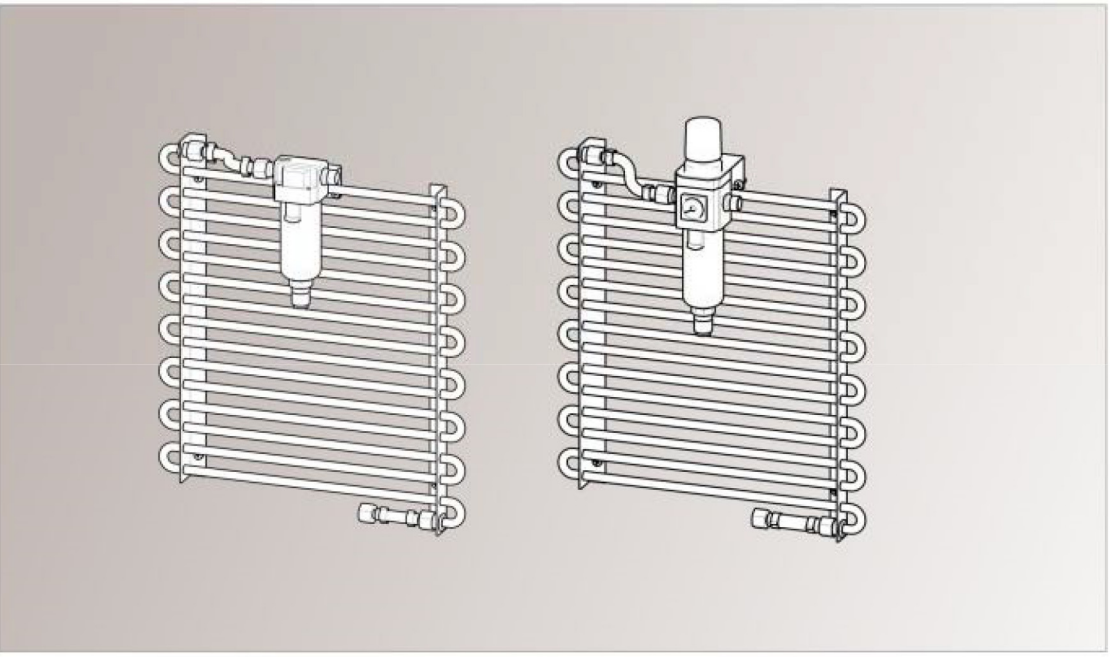

NÁVOD NA POUŽITIE

SK

ekom®

OBSAH

1. UPOZORNENIA A SYMBOLY 3
2. SKLADOVACIE A PREPRAVNÉ PODMIENKY 3
3. TECHNICKÉ ÚDAJE 4
4. POPIS VÝROBKU 5
5. POPIS FUNKCIE 5
6. INŠTALÁCIA 6
7. OBSLUHA 12
8. OBSLUHA VÝROBKU 12
10. ÚDRŽBA VÝROBKU 12
11. LIKVIDÁCIA PRÍSTROJA 13
12. INFORMÁCIE O OPRAVÁRENSKEJ SLUŽBE 13
13. ROZSAH DODÁVKY 41
14. ZÁRUČNÝ LIST 43

1. UPOZORNENIA A SYMBOLY

V návode na inštaláciu, obsluhu a údržbu, na obaloch a výrobku sa pre zvlášť dôležité údaje používajú nasledujúce pomenovania prípadne znaky:

	Upozornenia alebo príkazy a zákazy na zabránenie poškodenia zdravia alebo vecných škôd.
	Čítaj návod na použitie
	Manipulačná značka na obale – KREHKÉ
	Manipulačná značka na obale – TÝMTO SMEROM NAHOR
	Manipulačná značka na obale – CHRÁNIŤ PRED DAŽĎOM
	Manipulačná značka na obale – TEPLOTNÉ MEDZE
	Manipulačná značka na obale – OBMEDZENÉ STOHOVANIE
	Značka na obale – RECYKLOVATEĽNÝ MATERIÁL

2. SKLADOVACIE A PREPRAVNÉ PODMIENKY

Zariadenie sa zo závodu zasiela v prepravnom obale. Tým je prístroj zabezpečený pred poškodením pri preprave.

Pri preprave používať podľa možnosti vždy originálny obal. Zariadenie prepravovať nastojato, vždy zaistené prepravným fixovaním.

Počas prepravy a skladovania chráňte výrobok pred vlhkosťou, nečistotou a extrémnymi teplotami. Zariadenie v originálnom obale sa môže skladovať v teplých, suchých a bezprašných priestoroch. Neskladovať v priestoroch spolu s chemickými látkami.

Podľa možnosti si obalový materiál uschovajte. Ak nie je uschovanie možné, zlikvidujte obalový materiál šetrne k životnému prostrediu. Prepravný kartón sa môže pridať k starému papieru.

3. TECHNICKÉ ÚDAJE

	KJF-1, KJFR-1	KJF-2
Množstvo vzduchu (l.min$^{-1)}$)	do 140	do 280
Režim prevádzky	trvalá - S1	
Max. pracovný tlak (bar)	8	
Filtrácia (µm)	5	
Hmotnosť (kg)	3	3,5 (4)**
Rozmer **š** x **h** x **v** (mm)	350x85x431	424x85x460 (615x90x425)**
Stupeň ochladenia* (°K)	≤ 10	≤ 6
Regulácia tlaku na výstupe	KJFR-1	
Automatický odvod kondenzátu	Áno	

* Stupeň ochladenia stanovený ako rozdiel teploty na výstupe z filtra / filter regulátora a teploty okolia pri podmienkach : režim prevádzky S1, teplota okolia 25-35°C, RH 50-70%, pracovný tlak 5-8bar.
** Pre KJF-2 určené na 110L vzdušník

4. POPIS VÝROBKU

Kondenzačná jednotka s filtrom **KJF** slúži na ochladenie a filtráciu stlačeného vzduchu z bezolejových kompresorov, používaných k napájaniu zubolekárskych súprav a prístrojov v dentálnych laboratóriách. Uvedené zariadenie možno využiť i v ďalších oblastiach zdravotníckej praxe, v laboratóriách, v potravinárskom priemysle a všade tam, kde sa vyžaduje čistý, upravený vzduch zbavený vlhkosti a nečistôt, a kde svojím prevedením a parametrami vyhovuje daným požiadavkám.

Zariadenie je konštruované pre prostredie vnútorných priestorov, kde sa teplota vzduchu pohybuje v rozmedzí +5°C až +35°C.

Typ **KJF-1** je určený pre montáž na skrinku kompresorov DK50 S, DK50-10 S, DK50 FS a DK50 PLUS S, DK50 2VS, DUO, DUO 2V, DUO 2 alebo k inštalácii na stenu.

Typ **KJF-2** je určený pre montáž na skrinku kompresorov DK50 S, DK50-10 S, DK50 FS a DK50 PLUS S, DK50 2VS, DUO, DUO 2V, DUO 2V, DK50 2V/110 a DK50 2x2V/110 alebo k inštalácii na stenu.

5. POPIS FUNKCIE

Kondenzačná jednotka **KJF** pozostáva z jedného (KJF-1) alebo dvoch navzájom spojených (KJF-2) rúrkových chladičov a filtra s automatickým vypúšťaním kondenzátu.
Verzia **KJFR-1** umožňuje aj reguláciu tlaku vzduchu.

Kondenzácia – prebieha samovoľnou konvekciou, preto je potrebné ponechať dostatočne veľký voľný priestor (min. 10cm od steny) pre voľný pohyb okolitého vzduchu.

Odlučovanie a filtrácia – prebieha vo filtri s automatickým vypúšťaním kondenzátu a je potrebné kondenzát odvádzať do vhodnej zbernej nádoby alebo priamo do odpadového potrubia. Filtráciu zabezpečuje vymeniteľná filtračná vložka s filtráciou na 5 µm.

6. INŠTALÁCIA

UPOZORNENIE !

Akýkoľvek zásah do kompresora - demontáž a montáž jeho častí môže vykonávať len vyškolený oprávnený pracovník na zariadení odpojenom od elektrickej siete a pri predchádzajúcom znížení tlaku v pneumatickom rozvode na nulovú hodnotu.

6.1. INŠTALÁCIA KJF-1, KJFR-1

Pre kompresory: DK50 S,DK50-10 S,DK50 FS,DK50 PLUS S,DK50 2VS,DUO ,DUO2, DUO 2V

KJF-1 art.č. 450001011-001
KJFR-1 art.č. 450001011-002

Montáž KJF-1, KJFR-1 na skrinku kompresora (Obr.1)

1. ODPOJIŤ PRÍVODNÚ ŠNÚRU OD ELEKTRICKEJ ENERGIE A VYPUSTIŤ TLAKOVÝ VZDUCH Z KOMPRESORA !
2. Odpojiť pôvodnú výstupnú hadicu z výstupu vzduchu zo vzdušníka (A)
3. Podľa Obr. 1 do zadnej steny skrinky (ak nie sú vytvorené) vyvŕtať otvory (6xØ4,2mm) pre uchytenie chladiča / filtra (filter reglátora)
4. Chladič (1) a filter/ resp.filter regulátor (2) fixovať k skrinke pomocou pribaleného spojovacieho materiálu 5,6.
5. Na výstup vzdušníka (A) pripojiť hadicu vstupnú (3).
6. V prípade ak je vonkajší závit na výstupe vzdušníka G1/4“ namontovať pribalenú redukciu (9). - Platí pre DK50 S, DK50- 10 S, DK50 FS.
7. Uložiť skrinku na kompresor alebo kompresor do skrinky (podľa typu kompresora).
8. Na vstup do chladiča (B) pripojiť voľný koniec vstupnej hadice (3).
9. Na výstup z chladiča (C) pripojiť hadicu spojovaciu (4).
10. Na vstup do filtra / filter reguátora (D) pripojiť voľný koniec hadice spojovacej (4).
11. Na výstup z filtra / filter regulátora (E) pripojiť hadicu výstupnú (8).
12. Prepojiť odvod kondenzu z filtra (F) hadičkou (7) so zbernou nádobou (nie je súčasťou dodávky) na zachytávanie kondenzátu alebo priamo s odpadovým potrubím.
13. Skontrolovať spoje.
14. Pripojiť kompresor pomocou hadice výstupnej (8) ku spotrebiču vzduchu.
15. Zapojiť prívodnú šnúru elektrickej energie.
16. Preveriť tesnosť pneumatického rozvodu pri prevádzkovom tlaku.

OBR. 1

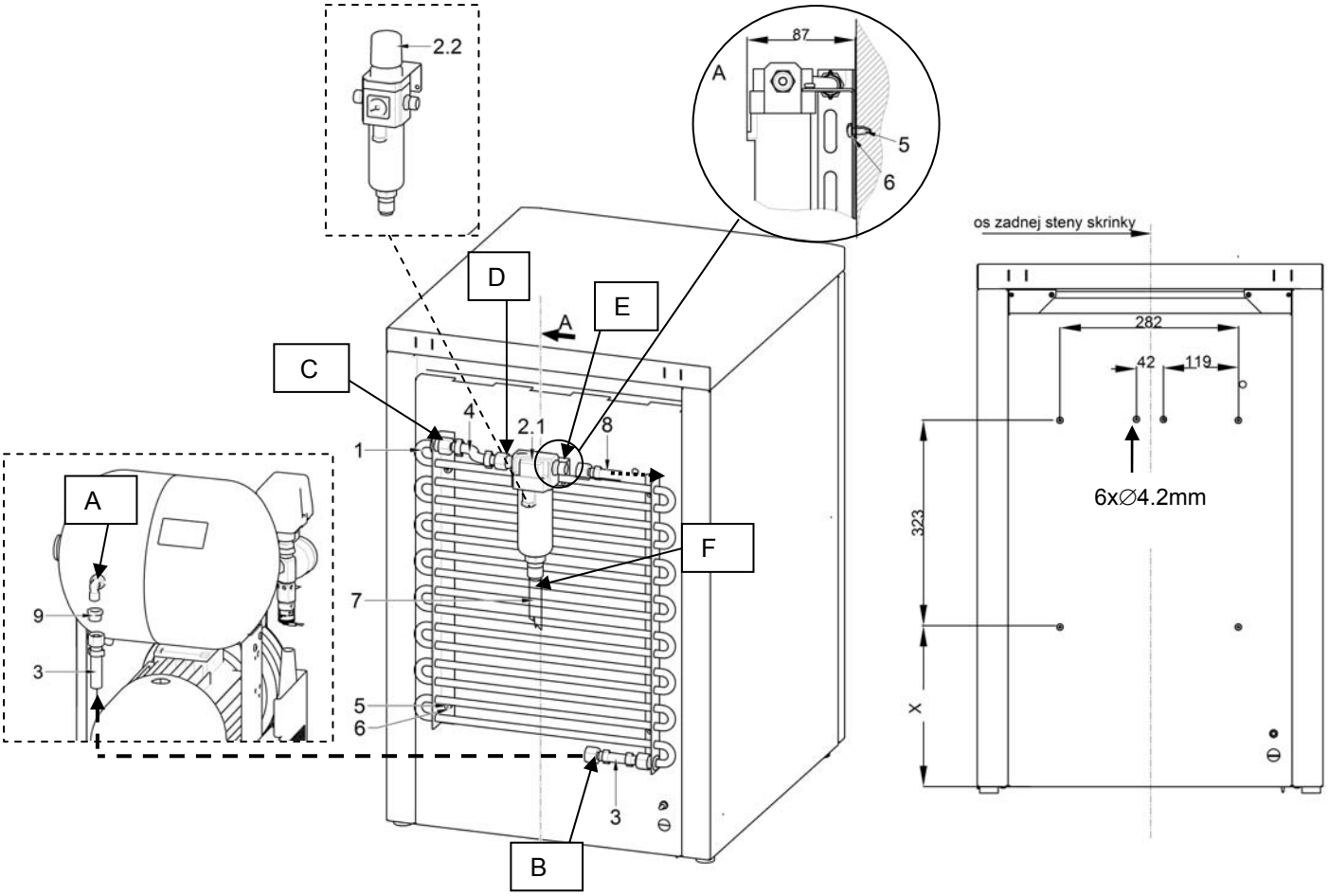

x /mm/	Kompresor
100	DK50S, DK50-10S, DK50 FS
240	DK50 PLUS S, DUO, DUO 2V, DUO2

LEGENDA Obr.1					
Poz.	Názov	Obj.číslo	Poz.	Názov	Obj.číslo
1	Chladič	024000165-000	8	Hadica výstupná (L = 5000 mm)	604021621-000
2.1	Filter	604021627-000	9	Redukcia	025500163-000
2.2*	Filter regulátor	604021650-000	A	Výstup vzduchu zo vzdušníka	
3	Hadica vstupná (L=1100 mm)	603021630-000	B	Vstup vzduchu do chladiča	
4	Hadica spojovacia (L= 500 mm)	604021623-000	C	Výstup vzduchu z chladiča	
5	Skrutka 4,8x16-DIN 7981C	041000074-000	D	Vstup vzduchu do filtra	
6	Podložka pružná Ø5,1-DIN127	043000005-000	E	Výstup vzduchu z filtra / filter regulátora	
7	Hadička na odvod kondenzátu	062000730-000	F	Výpust kondenzátu	

*) – Platí pre art.č. 450001011-002

⚠ Po montáži zariadenie umiestniť tak aby medzi stenou a KJF bola vzdialenosť min. 10 cm

6.2. INŠTALÁCIA KJF-2

PRE KOMPRESORY: DK50 S, DK50-10S, DK50 FS

KJF-2 art.č 450001021-000

PRE KOMPRESORY: DK50 PLUS S, DK50 2VS, DUO2, DUO 2V

KJF-2 art.č 450001021-001

Montáž KJF-2 na skrinku kompresora (Obr.2)

1. ODPOJIŤ PRÍVODNÚ ŠNÚRU OD ELEKTRICKEJ ENERGIE A VYPUSTIŤ TLAKOVÝ VZDUCH Z KOMPRESORA !
2. Odpojiť pôvodnú výstupnú hadicu z výstupu vzdušníka (A).
3. Podľa Obr.2 do zadnej steny skrinky (ak nie sú vytvorené) vyvŕtať otvory (6xØ4,2mm) pre uchytenie chladičov / filtra.
4. Chladiče (1) fixovať k skrinke pomocou pribaleného spojovacieho materiálu : 7,9.
5. Filter (2) k skrinke fixovať pomocou pribaleného spojovacieho materiálu: 5,6.
6. Na výstup zo vzdušníka (A) pripojiť vstupnú hadicu (3).
7. Uložiť skrinku na kompresor alebo kompresor do skrinky (podľa typu kompresora).
8. Na vstup do chladičov (B) pripojiť voľný koniec vstupnej hadice (3).
9. Na výstup chladičov (C) pripojiť spojovaciu hadicu (4).
10. Na vstup do filtra (D) pripojiť voľný koniec spojovacej hadice (4)
11. Na výstup z filtra (E) pripojiť výstupnú hadicu (11).
12. Prepojiť odvod kondezu (F) z filtra hadičkou (10) so zbernou nádobou (nie je súčasťou dodávky) na zachytávanie kondenzátu alebo priamo s odpadovým potrubím.
13. Skontrolovať spoje.
14. Pripojiť kompresor pomocou výstupnej hadice (11) ku spotrebiču vzduchu.
15. Zapojiť prívodnú šnúru elektrickej energie.
16. Preveriť tesnosť pneumatického rozvodu pri prevádzkovom tlaku.

OBR.2

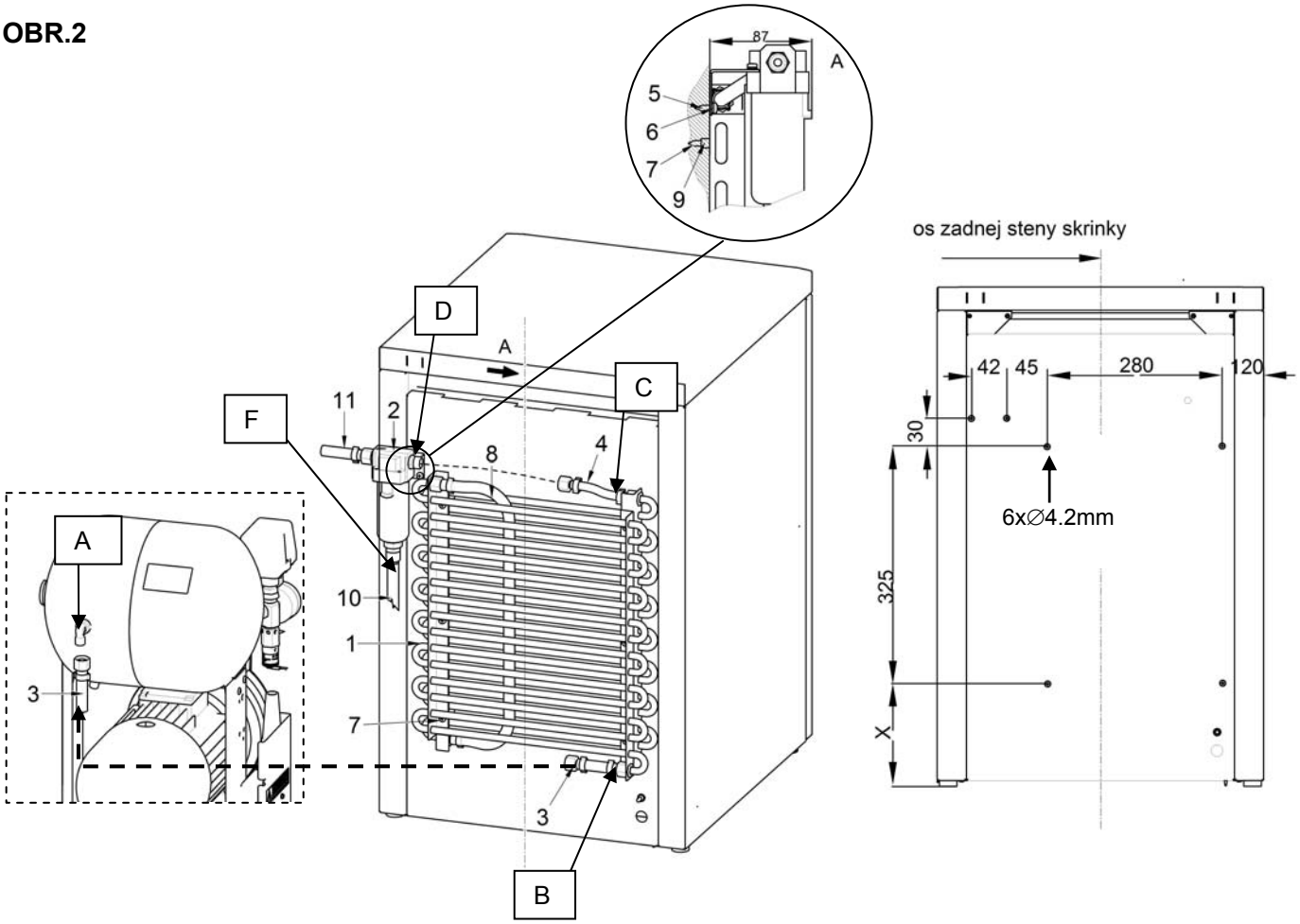

x /mm/	Kompresor
100	DK50S, DK50-10S, DK50 FS
240	DK50 PLUS S, DK50 2VS, DUO, DUO 2V, DUO 2

LEGENDA Obr.2					
Poz.	Názov	Obj.číslo	Poz.	Názov	Obj.číslo
1	Chladiče	603021648-000	10	Hadička na odvod kondenzátu	062000730-000
2	Filter	604021627-000	11	Hadica výstupná (L = 5 m)	604021621-000
3.1 *	Hadica vstupná (L = 1100 mm)	604021622-000	A	Výstup vzduchu zo vzdušníka	
3.2	Hadica vstupná (L = 1100 mm)	603021630-000			
4	Hadica spojovacia (L = 500 mm)	604021623-000	B	Vstup vzduchu do chladičov	
5	Skrutka 4,8x16/DIN 7981C	041000074-000	C	Výstup vzduchu z chadičov	
6	Podložka pružná ø5,1-DIN127	043000005-000	D	Vstup vzduchu do filtra	
7	Skrutka do plechu 4,8x50-DIN7504	041000573-000	E	Výstup vzduchu z filtra	
8	Hadica prepojovacia (L = 600 mm)	604021649-000	F	Výpust kondenzátu	
9	Rurka	024001552-000			

*) – Platí pre art.č. 450001021-000

⚠ Po montáži zariadenie umiestniť tak aby medzi stenou a KJF bola vzdialenosť min. 10 cm

PRE KOMPRESORY: DK50 2V/110, 2X2V/110

KJF-2 art.č. 450001021-002 (Obr.3, Obr.4)

Montáže KJF-2 na kompresor

1. ODPOJIŤ PRÍVODNÚ ŠNÚRU OD ELEKTRICKEJ ENERGIE A VYPUSTIŤ TLAKOVÝ VZDUCH Z KOMPRESORA !
2. Odpojiť pôvodnú výstupnú hadicu z výstupu vzdušníka (A).
3. Podľa obr.4 do konzoly na vzdušníku vŕtať otvory (2xØ6,5mm) pre uchytenie KJF-2.
4. Fixovať KJF-2 na vzdušník pomocou držiakov a spojovacieho materialu: 5,6,7,8.
5. Na výstup zo vzdušníka (A) pripojiť vstupnú hadicu (3).
6. Na vstup do chladičov (B) pripojiť voľný koniec vstupnej hadice (3).
7. Vstupnú hadicu (3) fixovať pozdĺž konzoly vzdušníka sťahovacím pásikom (12).
8. Na výstup chladičov (C) pripojiť spojovaciu hadicu (9).
9. Na vstup do filtra (D) pripojiť voľný koniec spojovacej hadice (9)
10. Na výstup z filtra (E) pripojiť výstupnú hadicu (11).
11. Prepojiť výpust kondezu (F) z filtra hadičkou (10) so zbernou nádobou (nie je súčasťou dodávky) na zachytávanie kondenzátu alebo priamo s odpadovým potrubím.
12. Skontrolovať spoje.
13. Pripojiť kompresor pomocou výstupnej hadice (11) ku spotrebiču vzduchu a zapojiť prívodnú šnúru elektrickej energie
14. Preveriť tesnosť pneumatického rozvodu pri prevádzkovom tlaku.

OBR.3

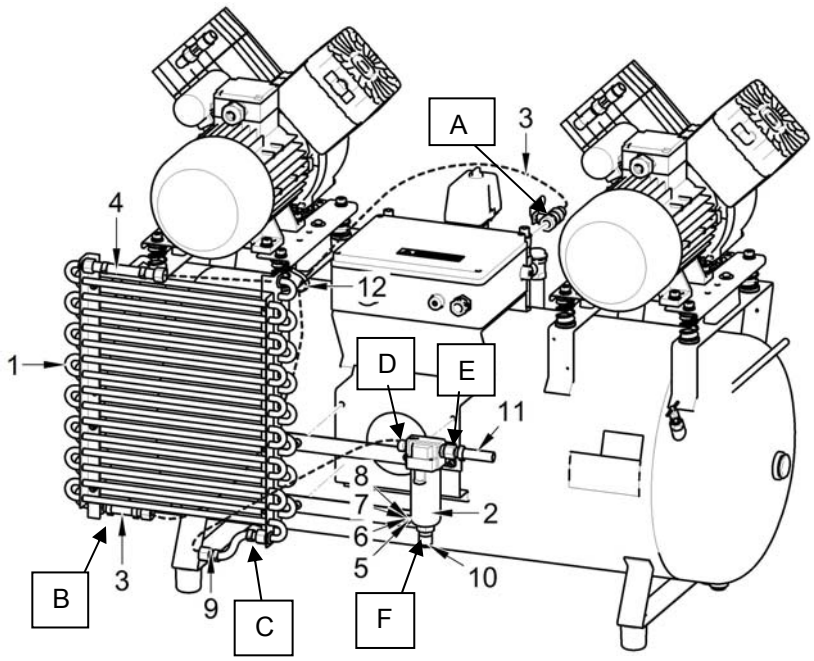

OBR.4

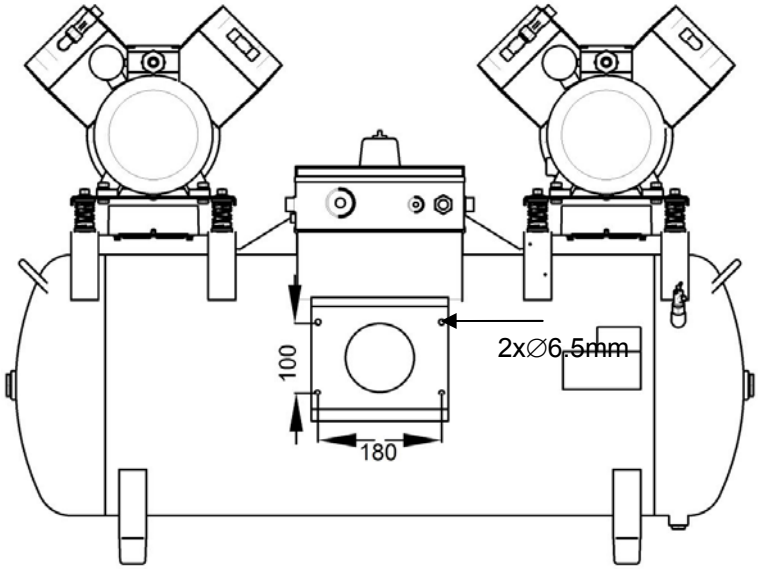

LEGENDA Obr.3					
Poz.	Názov	Obj.číslo	Po z.	Názov	Obj.číslo
1	Chladiče	603021693-000	10	Hadička na odvod kondenzátu	062000730-000
2	Filter	604021627-000	11	Hadica výstupná (L = 5000 mm)	604021621-000
3	Hadica vstupná (L = 1100 mm)	603021630-000	12	Pásik sťahovací	069000024-000
4	Hadica prepojovacia (L = 280 mm)	604021694-000	A	Výstup vzduchu zo vzdušníka	
5	Skrutka M6x16-DIN 7985H	041000133-000	B	Vstup vzduchu do chladičov	
6	Podložka presná ø6,4-DIN125	043000010-000	C	Výstup vzduchu z chadičov	
7	Podložka pružná ø6,1-STN021740	043000007-000	D	Vstup vzduchu do filtra	
8	Matica M6-DIN934	042000005-000	E	Výstup vzduchu z filtra	
9	Hadica spojovacia (L = 500 mm)	604021623-000	F	Výpust kondenzátu	

⚠ Po montáži zariadenie umiestniť tak aby medzi stenou a KJF bola vzdialenosť min. 10 cm

7. OBSLUHA

Pri nebezpečenstve odpojiť od siete – vypnúť sieťový vypínač a vytiahnuť sieťovú vidlicu.

Časti kompresora majú horúce povrchové plochy. Pri dotyku existuje nebezpečenstvo popálenia.

Automatická činnosť výrobku - keď tlak v tlakovej nádobe poklesne na zapínací tlak, kompresor sa automaticky zapne. Kompresor sa automaticky vypne, keď dosiahne tlak vo vzdušníku hodnotu vypínacieho tlaku.

Pri dlhšom chode kompresora, keď sa zvýši teplota v jeho okolí nad 40°C, zopne sa automaticky chladiaci ventilátor. Po vychladení priestoru pod cca 32°C sa ventilátor opäť vypne.

8. OBSLUHA VÝROBKU

Zariadenie pracuje spolu s kompresorom samočinne a nevyžaduje pre svoju činnosť žiadnu obsluhu. Vzdušník je potrebné pravidelne odkalovať a zbernú nádobu na kondenzát vyprázdňovať.

9. INTERVALY ÚDRŽBY

Časový interval	Údržba	Kapitola	Vykoná
3 x za týždeň	Vypustiť kondenzát z tlakovej nádoby	9.1.	obsluha
3 x za týždeň	Kontrola správnej činnosti automatického vypúšťania kondenzátu		obsluha
1 x za rok alebo po 2000 hodinách	Výmena filtračnej vložky AF30P-060S	9.2	kvalifikovaný odborník

10. ÚDRŽBA VÝROBKU

Pred každou prácou na údržbe alebo oprave kompresor nevyhnutne vypnite a odpojte zo siete (vytiahnuť sieťovú zástrčku).

NA ZAISTENIE SPRÁVNEJ ČINNOSTI, TREBA V INTERVALOCH (KAP.9) VYKONÁVAŤ NASLEDUJÚCE ČINNOSTI:

10.1. Vypustenie kondenzátu

Kontrola automatického vypúšťania kondenzátu z filtra
Pri prevádzke sa zachytený kondenzát automaticky vylučuje z nádobky filtra.
SKONTROLOVAŤ ÚROVEŇ HLADINY KVAPALINY – musí byť pod spodnou časťou filtračnej vložky.

Kontrola funkcie automatického odkalovania (Obr.5) :

- Otvoriť ventil na vypúšťanie kondenzátu (4) odskrutkovaním doľava
- Z odkalovacej nádobky vypustiť malé množstvo kondenzátu.
- Ventil uzavrieť zaskrutkovaním doprava - tým sa nastaví automatický režim odkalovania.

Vypustenie kondenzátu z tlakovej nádoby
Skondenzovanú vodu zo vzdušníka je potrebné **v predpísaných intervaloch** podľa návodu na použitie kompresora vypúšťať !

PRED ZÁSAHOM DO ZARIADENIA JE POTREBNÉ ZNÍŽIŤ TLAK VZDUCHU VO VZDUŠNÍKU NA NULU.

10.2. Výmena filtračnej vložky vo Filtri / Filter Regulátore (Obr.5)

Povoliť poistku (1) na filtri potiahnutím dolu.
Pootočiť nádobku (2) a vytiahnuť.
Odskrutkovať držiak (3) filtra.
Vymeniť vložku filtra (4), zaskrutkovať držiak filtra.
Nasadiť nádobku filtra a zaistiť otočením, až sa zaistí poistka.

Obr.5

Filter	Objednávacie číslo	Filtračná vložka	Objednávacie číslo
AF30 F02C 6 A PU	025200276 000	AF 30P-060S 5 μm	025200061-000
AW30-F02CH-A-PU	025100038-000		

11. LIKVIDÁCIA PRÍSTROJA

- Odpojiť zariadenie od elektrickej siete.
- Vypustiť tlakový vzduch zo vzdušníka otvorením ventilu na vypúšťanie kondenzátu (4) obr.5.
- Zariadenie zlikvidovať podľa miestne platných predpisov. Triedenie a likvidáciu odpadu zadať špecializovanej organizácii.
- Časti výrobku po skončení jeho životnosti nemajú negatívny vplyv na životné prostredie.

12. INFORMÁCIE O OPRAVÁRENSKEJ SLUŽBE

Záručné a mimozáručné opravy zabezpečuje výrobca alebo organizácie a opravárenské osoby, o ktorých informuje dodávateľ.

Upozornenie !

Výrobca si vyhradzuje právo vykonať na prístroji zmeny, ktoré však neovplyvnia podstatné vlastnosti prístroja.

Vykonať opravu poškodených častí.

PORUCHA	MOŽNÁ PRÍČINA	SPÔSOB ODSTRÁNENIA
Na výstupe vzduchu sa objavuje kondenzát	Znečistený automatický odvod kondenzátu na filtroch	vyčistiť / vymeniť
	Znečistené filtračné vložky filtra alebo filter-regulátora	Znečistené vložky nahradiť novými

13. ROZSAH DODÁVKY / PARTS LIST / LIEFERUMFANG

KJF1	.....			450001011-001		1x
KJFR1	.....			450001011-002		1x
Návod na použitie	Instructions for use	Gebrauchsanweisung	NP-KJF	112000086-000		1x
Filter úplný	Filter complete	Filter kompl	for KJF1	604021627-000		1x
			for KJFR1	604021650-000		1x
Chladič	Cooler	Kühler		024000165-000		1x
Podložka	Washer	Unterlegscheibe		043000005-000		6x
Hadica vstupná	Inlet hose	Eingangsschlauch	L = 1100 mm	603021630-000		1x
Hadica spojovacia	Connecting hose	Verbindungsschlauch	L = 500 mm	604021623-000		1x
Skrutka	Screw	Schraube	4.8x16	041000074-000		6x
Redukcia	Reduction	Reduzierung		025500163-000		1x
Vložka filtračná	Filter element	Filtrationseinsatz	AF30P-060S	025200061-000		1x
Hadica	Hose	Schlauch	PA 150	062000730-000		1x
Pásik sťahovací	Tightening strap	Nylonbinder		069000024-000		2x
Hadica výstupná	Input hose	Eingangschlauch	L = 5000 mm	604021621-000		1x

KJF2	.....			450001021-000		1x
KJF2	.....			450001021-001		1x
Návod na použitie	Instructions for use	Gebrauchsanweisung	NP-KJF	112000086-000		1x
Filter úplný	Filter complete	Filter kompl		604021627-000		1x
Chladič	Cooler	Kühler		603021648-000		1x
Hadica prepojovacia	Connecting hose	Verbindungsschlauch	L = 600 mm	604021649-000		1x
Hadica spojovacia	Connecting hose	Verbindungsschlauch	L = 500 mm	604021623-000		1x
Hadica vstupná	Inlet hose	Eingangsschlauch	for 5-10L comp.	604021622-000		1x
			for 25L comp.	603021630-000		1x
Hadica výstupná	Input hose	Eingangschlauch	L = 5000 mm	604021621-000		1x
Hadica	Hose	Schlauch	PA 150	062000730-000		1x
Rúrka	Pipe	Rohr		024001552-000		4x
Skrutka do plechu	Screw into sheet metal	Blechschraube		041000573-000		4x
Podložka	Washer	Unterlegscheibe		043000005-000		2x
Skrutka	Screw	Schraube	4.8x16	041000074-000		2x
Pásik sťahovací	Tightening strap	Nylonbinder		069000024-000		2x
Vložka filtračná	Filter element	Filtrationseinsatz	AF30P-060S	025200061-000		1x

KJF2	.....			450001021-002		1x
Návod na použitie	Instructions for use	Gebrauchsanweisung	NP-KJF	112000086-000		1x
Filter úplný	Filter complete	Filter kompl	for KJF1	604021627-000		1x
Chladič	Cooler	Kühler		603021693-000		1x
Podložka	Washer	Unterlegscheibe	D6.4	043000010-000		4x
Podložka	Washer	Unterlegscheibe	D6.1	043000007-000		4x
Podložka	Washer	Unterlegscheibe	D5.1	043000005-000		6x
Podložka	Washer	Unterlegscheibe	D5.3	043000002-000		6x
Matica	Nut	Mutter		042000005-000		4x
Skrutka	Screw	Schraube	M5x50	041000588-000		4x
Skrutka	Screw	Schraube	M6x16	041000133-000		4x
Skrutka	Screw	Schraube	M5x16	041000087-000		2x
Hadica výstupná	Input hose	Eingangschlauch	L = 5000 mm	604021621-000		1x
Hadica prepojovacia	Connecting hose	Verbindungsschlauch	L = 280 mm	604021694-000		1x
Hadica spojovacia	Connecting hose	Verbindungsschlauch	L = 500 mm	604021623-000		1x
Hadica vstupná	Inlet hose	Eingangsschlauch	L = 1100 mm	603021630-000		1x
Hadica	Hose	Schlauch	PA 150	062000730-000		1x
Pásik sťahovací	Tightening strap	Nylonbinder		069000024-000		2x
Vložka filtračná	Filter element	Filtrationseinsatz	AF30P-060S	025200061-000		1x
Rúrka	Pipe	Rohr		024001552-000		4x
Držiak	Holder	Halter		023001716-000		1x
Držiak	Holder	Halter		023001715-000		1x

Balenie základného vybavenia kontroloval	Packing of basic equipment checked by	Verpackung der Grundausstattung überprüft	.....
Dátum výroby	Date of production	Herstelldatum	.....
Podpis	Signature	Unterschrift	.....

14. ZÁRUČNÝ LIST / GUARANTEE / GARANTIEBRIEF

SK

OSVEDČENIE:

Výrobok je vyrobený podľa výrobnej dokumentácie a schválených technických podmienok. Použité materiály sú zhodné s výrobnými predpismi a s technickými podmienkami. Výrobok je kompletný a vyhovel všetkým predpísaným podmienkam.

ZÁRUKA:

Výrobca poskytuje na výrobok záruku počas 24 mesiacov odo dňa predaja pri dodržaní podmienok uvedených v záručnom liste.

- Pri uplatnení požiadavky na záručnú opravu musí byť spoločne s výrobkom predložený správne vyplnený záručný list spolu s osvedčením o akosti a kompletnosti výrobku.
- V záručnej dobe budú odstránené bezplatne všetky chyby vzniknuté na výrobku následkom výrobnej vady.
- Záruka sa nevzťahuje na chyby spôsobené nesprávnou obsluhou a údržbou.
- Záruka sa nevzťahuje na výrobok poškodený pri doprave a nevhodným skladovaním.
- Záruka sa nevzťahuje na chyby spôsobené používaním výrobku na iné účely, ako je uvedené v návode, prípadne ako bolo dohodnuté s výrobcom.
- Záruka sa nevzťahuje na výrobok, do ktorého bol urobený zásah alebo svojvoľná úprava.
- Záruka sa nevzťahuje na nekompletnosť výrobku, ktorú bolo možno zistiť pri predaji.

EN

CERTIFICATE:

This product is made according to strict manufacturing standards and meets all technical specifications.

GUARANTEE:

This product is guaranteed by the manufacturer for 24 months from the date of sale providing that all terms of the guarantee are met.

- To request repairs under this guarantee, submit a claim form along with the product's quality certificate together with the product itself.
- During the guarantee period, any defect caused by the manufacturer will be corrected at no charge.
- This guarantee does not cover demage during transport or damage caused by incorrect storage.
- This guarantee does not apply to damage resulting from incorrect operation and maintenace.
- This guarantee does not apply if the product is used for any purpose other than those described in the user's manual or explicitly approved by the manufacturer.
- This guarantee does not apply if the product has been adjusted or altered contrary to the manufacturer's instructions.
- This guarantee does not apply if the product was obviously incomplete or defective at the time of purchase and the buyer knowingly accepted it.

DE

ZERTIFIKAT:

Das Produkt wird nach der genehmigten Produktionsdokumentation hergestellt. Die angewandten Materialien stimmen mit den Herstellungsvorschriften und technischen Vorschriften überein. Das Produkt ist komplett und entspricht sämtlichen vorgeschriebenen Bedingungen.

GARANTIE:

Der Hersteller gewährleistet für den Produkt die Garantie im des Handelsgesetzbuches und das während der 24 Monate beim Einhalten der im Garantieschein angegebenen Bedingungen.

- Falls die Anforderungen an die Garantiereparatur gestellt werden, muß gemeinsam mit dem Produkt auch richtig ausgefüllter Garantieschein zusammen mit dem Zertifikat über Qualität und Komplettheit des Produktes vorgelegt werden.
- In der Garantiezeit werden alle infolge eines Herstellungsfehlers entstandene Störungen bei dem Produkt kostenlos behoben.
- Die Garantie bezieht sich auf keinen beim Transport oder durch ungeeignete Lagerung beschädigten Produkt.
- Die Garantie bezieht sich auf keine durch vorschriftwidrige Bedienung und Wartung bewirkte Störungen.
- Die Garantie bezieht sich nicht auf die Störungen, die durch Verwendung für andere Zwecke als es in Gebrauchsanweisung angeführt wird bzw.wie es mit dem Hersteller verienbart wurde,entstanden sind.
- Garantie bezieht sich nicht auf den Produkt, in den eingegriffen wurde oder eigenwillige Adaptierung gemacht wurde.
- Garantie bezieht sich nicht auf die Unkomplettheit des Produktes, die beim Verkauf festgestellt werden konnte.

EKOM s.r.o., **Priemyselná 5031/18, SK-921 01 Piešťany, Slovak republic**
tel.: +421 33 7967205, fax.: +421 33 7967223, http://www.ekom.sk, e-mail: ekom@ekom.sk

Condensation and filtration unit
Kondenzačná jednotka s filtrom
Kondensationseinheit mit Filter KJF

Typ/ Type : KJF 1 ..... Výr.č./ ser.n. / Prod.Nr. : .....
KJF 2 .....

Dátum/ Date : ....

KJF
KJFR

VÝROBCA:
PRODUCENT:
HERSTELLER:

EKOM spol. s r.o.
Priemyselná 5031/18
921 01 PIEŠŤANY
Slovenská republika
tel.: +421 33 7967255
fax: +421 33 7967223
e-mail: ekom@ekom.sk

NP_KJF_4-05-2015
112000086-000